LED'Lİ ETANJ ARMATÜR

WATERPROOF LED LAMP

SITULA ETANJ ARMATÜR

Genel Bilgiler / General Information	
Mekanik Özellikler / Mechanical Specificationsc	
Montaj Tipi / Mounting Type	Sıva Üstü / Surface Mounted
Gövde / Body	Polikarbon / Polycarbonate
IP Sınıfı / IP Rating	IP65
Optik Özellikler / Optical Specifications	
Işık Kaynağı / Light Source	LED
Difüzör / Diffuser	Polikarbon / Polycarbonate
Işık Açısı / Beam Angle (°)	120°
Renk Sıcaklığı / Colour Temp. (°K)	3000, 4000, 6500
CRI	>80
Elektriksel Özellikler / Electrical Specifications	
Giriş Gerilimi / Input Voltage	220 - 230 VAC 50 - 60 Hz
Çalışma Sıcaklığı / Operating Temp. (°C)	-20 ~ +40
Güç Faktörü / Power Factor (Pf)	>0,95
LED Ömrü / LED Lifetime (Saat / Hour)	50000
Sınıf / Class	II
Opsiyonlar / Options	
DALI, 0-10V	✓
Özel boya / Special paint	✓

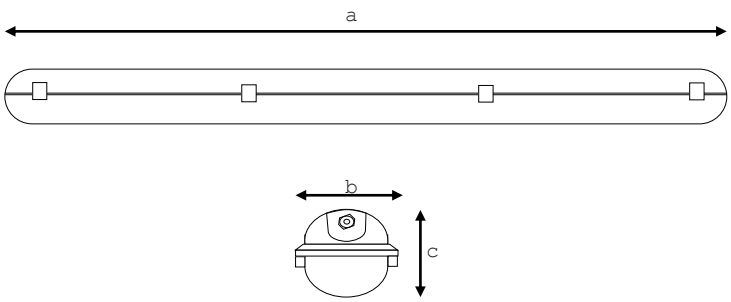

Ürün Özellikleri / Product Features		SITULA
Boyutlar / Dimensions a x b x c (mm)		1274 x 90 x 90
Işık Akısı / Luminous Flux (lm)		4400
Etkinlik Faktörü / Efficacy (lm/W)		110
Güç / Power (W)		40
Standartlar / Standards		TS EN 60598-1/ TS EN 60598-2-1
Ürün Kodu / Product Code	3000K	M331201304000
	4000K	M331201404000
	6500K	M331201654000
ACİL AYDINLATMA EMERGENCY LIGHTING **Acil Kitli Ürün Kodu** / Product with Emergency Kit	3000K	M331201304001
	4000K	M331201404001
	6500K	M331201654001
Acilde Işık Akısı / Emergency Luminous Flux (lm)		100
Acilde Yanma Süresi / Emergency Runtime (dk / min)		180
Pil Türü / Battery Type		2,4V - 1800 mAh Ni-Cd
Acil Kit'li Ürünün Standartları / Standards of the Product with Emergency Kit		TS EN 60598-2-1/ TS EN 60598-2-22

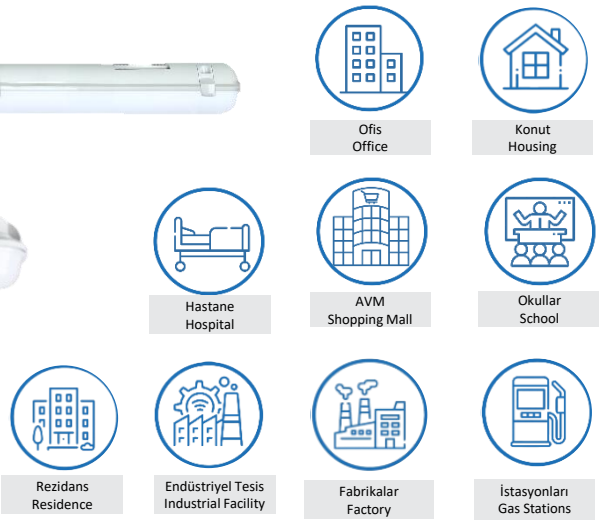

Işık Şiddeti Dağılım Eğrisi
Light Intensity Distribution Curve

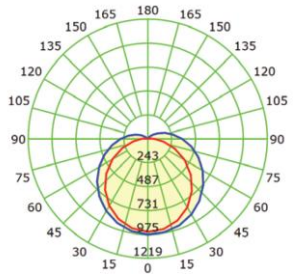

SITULA_ETANJ_ARMATÜR_260311

DMY
ELEKTRİK | OTOMASYON | AYDINLATMA